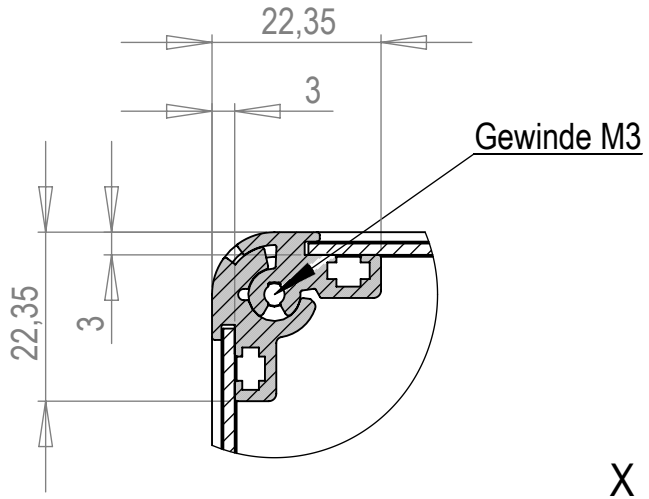

DETAIL X
MAßSTAB 1 : 1

X

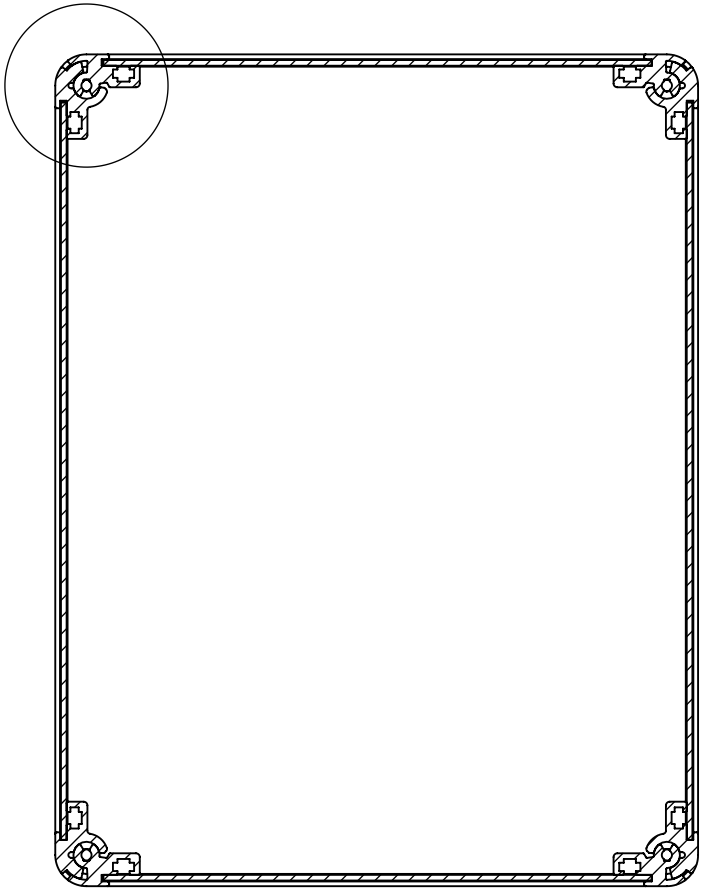

SCHNITT A-A